Mod. D.G.M. 405

| RIMORCHI V.ORLANDI BRESCIA | Occhione a cavita' cilindrica - tipo EURVO-L C 26t50 (Tab. CUNA-NC 438-55) per rimorchi di massa complessiva fino a 26000 Kg. | ANNO 1991 |
|---|---|---|
| | Approvato dal Ministero dei Trasporti Direzione Generale MCTC<br>Certificato n° 48244 in data 21.12.1991 | |

199 x
V. ORLANDI
26 t 50
EURVO-L C
D. G. M.
48244 R5

MARCATURA: grandezza e caratteri al vero

X = anno di costruzione dell'esemplare

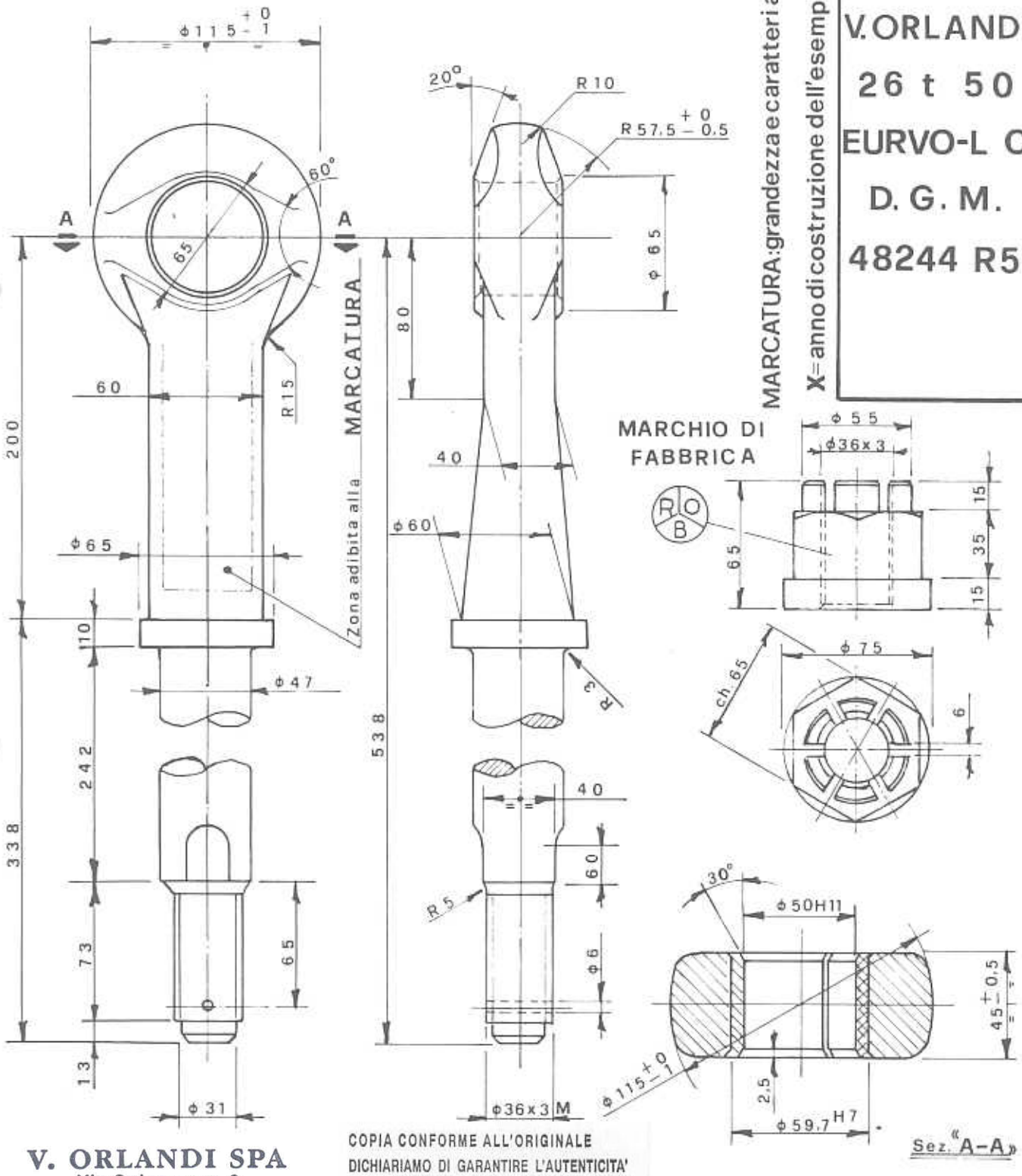



**V. ORLANDI SPA**
Via Quinzano n. 3
25020 Flero (Bs) - ITALY
Tel. 030/3582722 Fax. 030/3582262
P. Iva e Cod. Fisc. 00273270173



COPIA CONFORME ALL'ORIGINALE DICHIARIAMO DI GARANTIRE L'AUTENTICITA' E LA VERIDICITA' DI QUANTO RISULTA DAI DOCUMENTI ALLEGATI, ASSUMENDO, AGLI EFFETTI DELLE VIGENTI DISPOSIZIONI, PIENA E DIRETTA RESPONSABILITA'.


✳ il marchio di fabbrica e' impresso solo sul dado nella posizione indicata dal disegno