Tasarım Kılavuzu

Hercules taşıyıcı ayağı

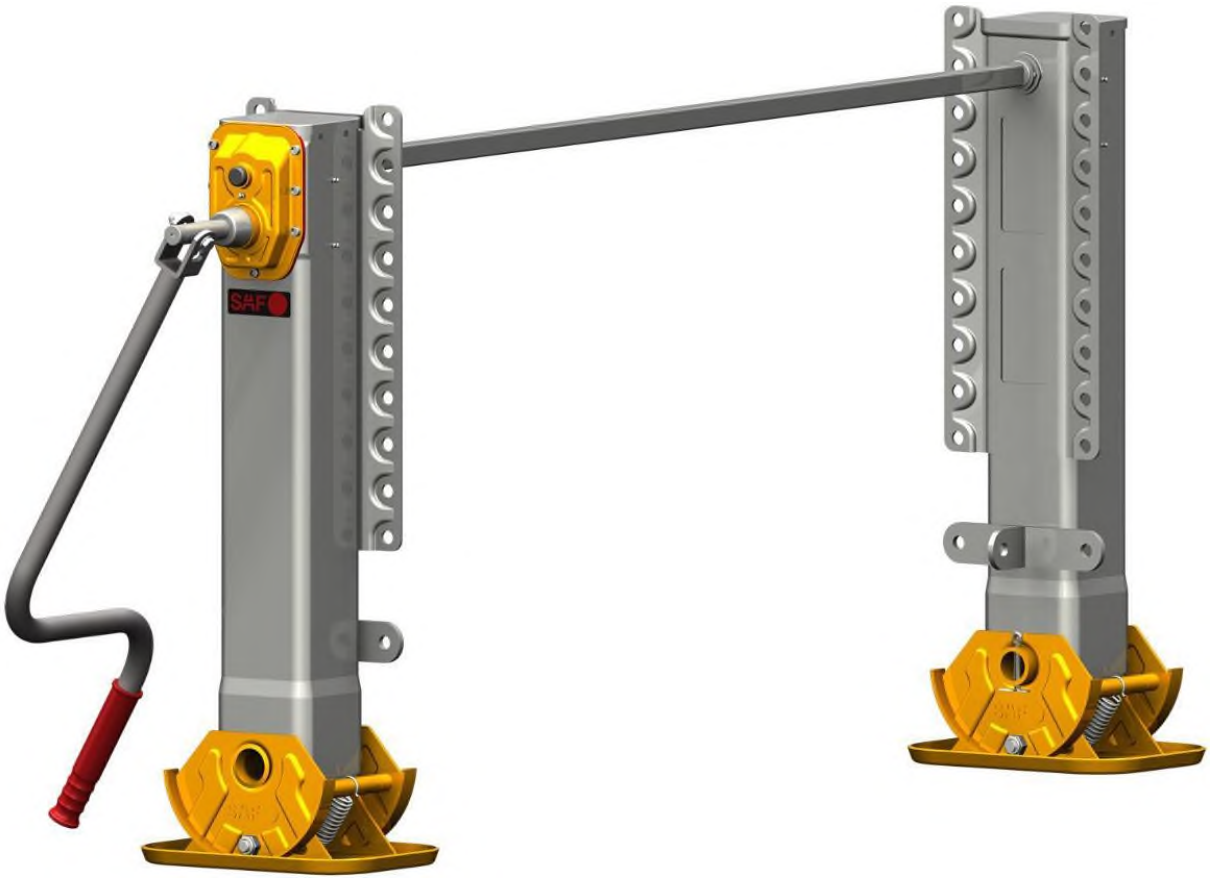

Versiyon 2020 - 02
XL-LG40041DM-de-DE Rev A

İçindekiler

Genel Bilgi 3
Tip levhası....3
Tip anahtarı....4
Terimler.... 4
Teknik veri 5
Hercules Varyantları....6
Hercules bağlantı levhaları 9
Hercules ayak varyantları 10
Hercules geometrik özellikleri 11
Hercules montaj çizimi....14
Hercules "Kompakt" varyantları....15
Hercules "Kompakt" bağlantı levhaları....15
Hercules "Kompakt" geometrik özellikleri....16
Hercules "Kompakt" montaj çizimi 16
Aksesuarlar 17
Bağlantı mili....17
Krank.... 18
Krank tutucu 19
Gergi Braketleri 19
Hercules "çeki demiri desteği / döner destek" varyantları 20
Özel teknik özellik 20
Hercules "çeki demiri desteği / döner destek" bağlantı levhası....20
Hercules "çeki demiri desteği / döner destek" geometrik özellikleri 21
Hercules "çeki demiri desteği / döner destek" montaj çizimi....21
İndirme ayağı varyantları 22
Özel teknik özellik 22
İndirme ayağı bağlantı levhası....23
İndirme ayağı geometrik özellikleri 23
Seçim 24
Montaj talimatları desteği....24
Krank montaj talimatları....24
Montaj talimatları....25
Montaj toleransları 26
Destek 27
Kurulum talimatı....28
Yüzey kaplama bilgileri 29
Kullanım.... 29
Bir bakışta....29

Değişiklikler ve hatalar hariçtir. XL-LG40041DM-de-DE Rev A © SAF-HOLLAND

Genel Bilgi

İniş takımı, çözme ve bağlama sırasında kaldırma cihazı ve yarı römorkların parkı sırasında destek cihazı olarak kullanılır.
Destek cihazı sadece Avrupa coğrafyasında kullanılan bir römorka takılmak üzere tasarlanmıştır.
Ülkeye özgü karayolu trafik yönetmeliklerine uyulmalıdır.

Tip levhası

Değişiklikler ve hatalar hariçtir. XL-LG40041DM-de-DE Rev A © SAF-HOLLAND

Tip anahtarı

Örnek: LGH G 85-51 T S

LGH G 85 - 51 T S

XXX0 X 00-00 X X

Harfler "X" ile, sayılar "0" ile gösterilir

Ayak tipi:
S = Dengeleme ayakkabısı (standart)
T = Yüksek sandshoe TC = Alçak sandshoe R = Tekerlek ayağı
A = Külbütör ayağı
C = Yuvarlak levha ayağı
D = Sabit levha ayağı

Bağlantı levhası:
T = üst S = döner
B = alt F = uzunluğun tamamı C = uyarlanabilir

Bağlantı yüksekliği:
(ilk iki rakam cm cinsinden montaj yüksekliğidir)
(son iki rakam cm cinsinden harekettir)
Hercules
85 – 51
80 – 46
75 – 41
70 – 40 (sadece S ayak tipi ile)
70 – 36
65 – 35 (sadece S ayak tipi ile)
65 – 31

Vites takımı:
O =Vites takımı olmayan iniş ayağı G = Vites takımı olan iniş ayağı
S = Set (tüm parçalar)

Seri:
LGH = İniş takımı "Hercules“ LGHD = İniş Takımı "Hercules Çeki Demiri“ LGHC = İniş takımı "Hercules Kompakt“

Montaj yüksekliği farklı ayak varyantları ile değişirken, strok aynı kalır.

Terimler

A Bağlantı mili ve destek yatağı arasındaki mesafe
B Krank uzunluğu
C İniş takımı temas yüzeyi ile krankın içi arasındaki mesafe (düşük vites)
D İniş takımı temas yüzeyi ile krankın içi arasındaki mesafe (yüksek vites)
E Bağlantı mili uzunluğu (= F - 30mm)
F İniş takımları arasındaki mesafe
G Ayak yüksekliği
H1 Yerden yükseklik H2
Strok rezervi
L Krank yuvası
uzunluğu T Hareket
M Bağlantı yüksekliği

ON Sipariş numarası
SN Seri numarası

Değişiklikler ve hatalar hariçtir. XL-LG40041DM-de-DE Rev A © SAF-HOLLAND

Teknik veri

Tablo 1

SAF destek cihazlarının teknik verileri				
İniş takımı	**Hercules**	**Hercules Kompakt**	**Hercules çeki demiri desteği / döner destek**	**İndirme ayağı**
Kaldırma yükü	24.000kg	24.000kg	4.000kg	-
Statik yük	50.000kg	50.000kg	8.000kg	-
Statik destek yükü	-	-	-	15.000kg
Krank devri başına strok				
Düşük vites	Devir başına 1 mm	Devir başına 1 mm	Devir başına 7,12 mm	-
Yüksek Vites	Devir başına 12 mm	Devir başına 12 mm		-

Hercules ve **Hercules Kompakt** için kaldırma yükü ve statik yük bir iniş takımı seti için geçerlidir. İniş takımı başına kaldırma yükü **Hercules çeki demiri** desteği ile uygulanır

Hercules ve **Hercules Kompakt** iniş takımları 2 vitesli bir vites takımına sahiptir (düşük ve yüksek vites).
Hercules ve **Hercules Kompakt** iniş takımlarında hızlı vitesi veya düşük vitesi değiştirmek, krankı çekip bastırarak kolayca yapılabilir. Yüksek vites, iniş takımının ayağını yere değene kadar geri çekmek ve uzatmak için kullanılır. Düşük vites, boş ve yüklü aracı uygun kaplin yüksekliğine kaldırmak ve indirmek için kullanılır.

Hercules çeki demiri iniş takımı tek vitesli bir vites takımına sahiptir.

Değişiklikler ve hatalar hariçtir. XL-LG40041DM-de-DE Rev A © SAF-HOLLAND

Hercules Varyantları

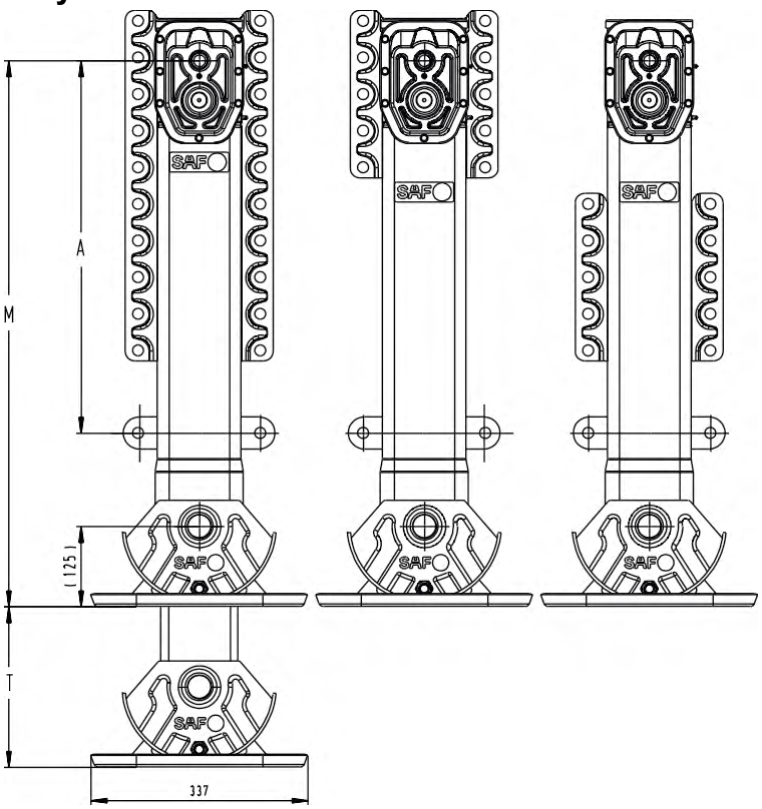

TİP S Dengeleme Ayakkabısı ile		
M [mm]	T [mm]	A [mm]
850	510	580
800	460	530
750	410	- / *480
705	400	- / *430
655	350	- / *380

Bknz Tablo 2

Şekil 1

*** "Top" Bağlantı levhası ile**

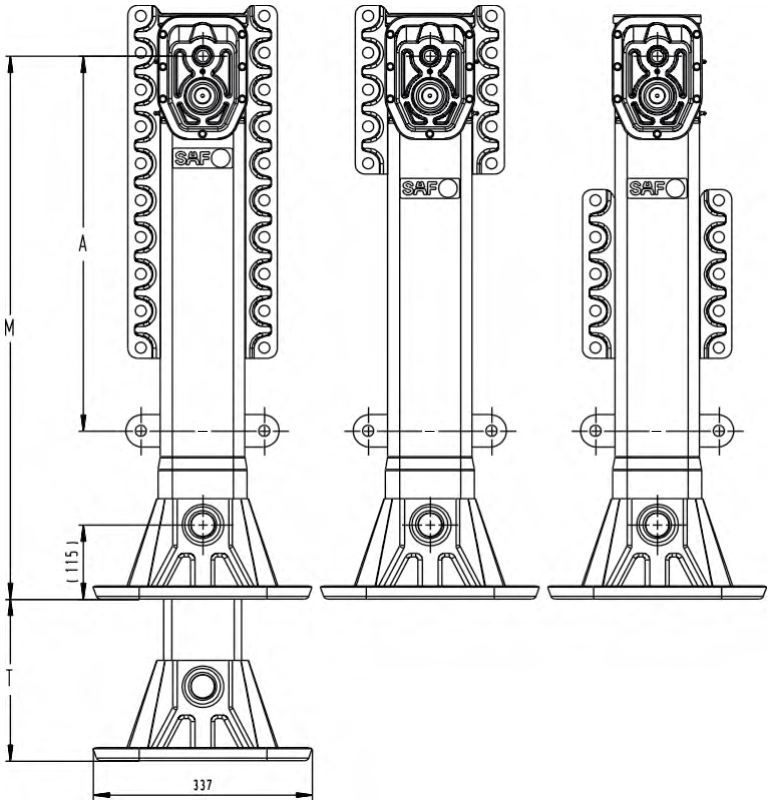

T tipi yüksek sandshoe ile		
M [mm]	T [mm]	A [mm]
840	510	580
790	460	530
740	410	- / *480
690	360	- / *430
640	310	- / *380

Bknz Tablo 3

Şekil 2

*** "Top" Bağlantı levhası ile**

Değişiklikler ve hatalar hariçtir. XL-LG40041DM-de-DE Rev A © SAF-HOLLAND

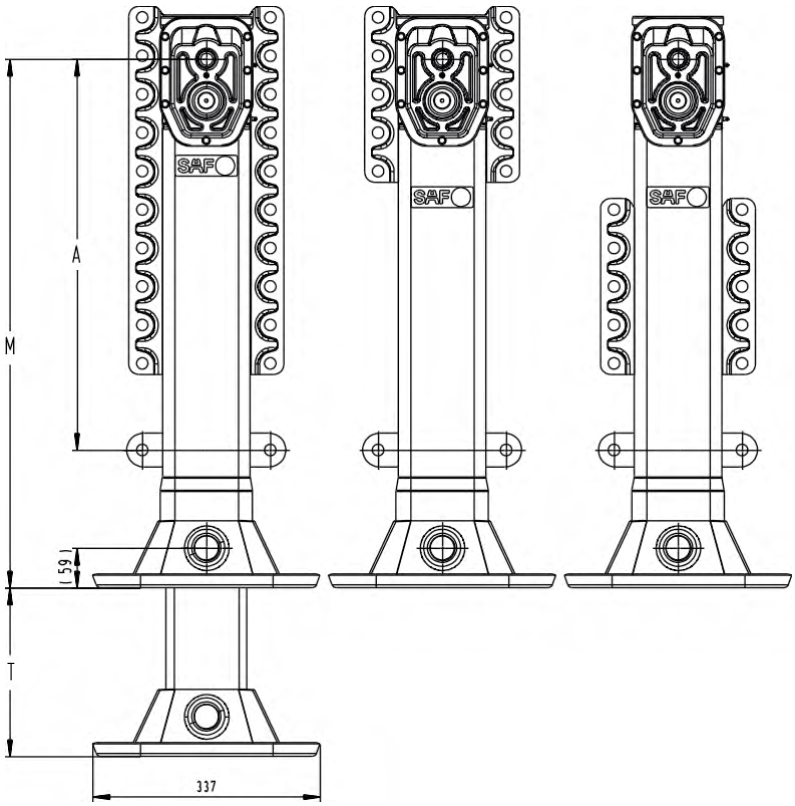

Şekil 3

Alçak sandshoe ile		
M [mm]	T [mm]	A [mm]
785	510	580
735	460	530
685	410	- / *480
635	360	- / *430
585	310	- / *380

Bknz Tablo 4

*** "Top" Bağlantı levhası ile**

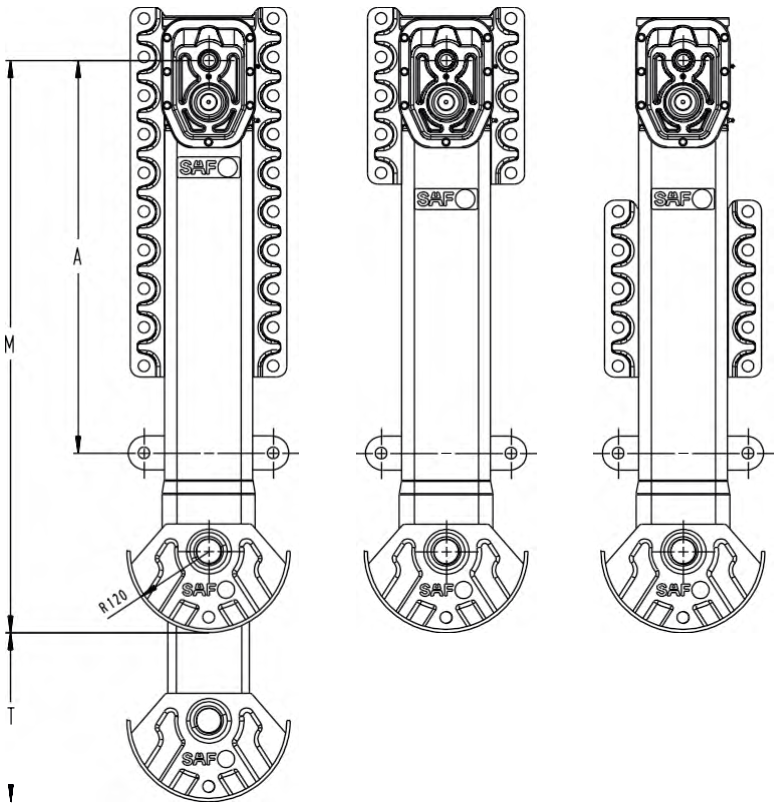

Şekil 4

Tip A Külbütör ayaklı		
M [mm]	T [mm]	A [mm]
845	510	580
795	460	530
745	410	- / *480
695	360	- / *430
645	310	- / *380

Bknz Tablo 5

*** "Top" Bağlantı levhası ile**

Değişiklikler ve hatalar hariçtir. XL-LG40041DM-de-DE Rev A © SAF-HOLLAND

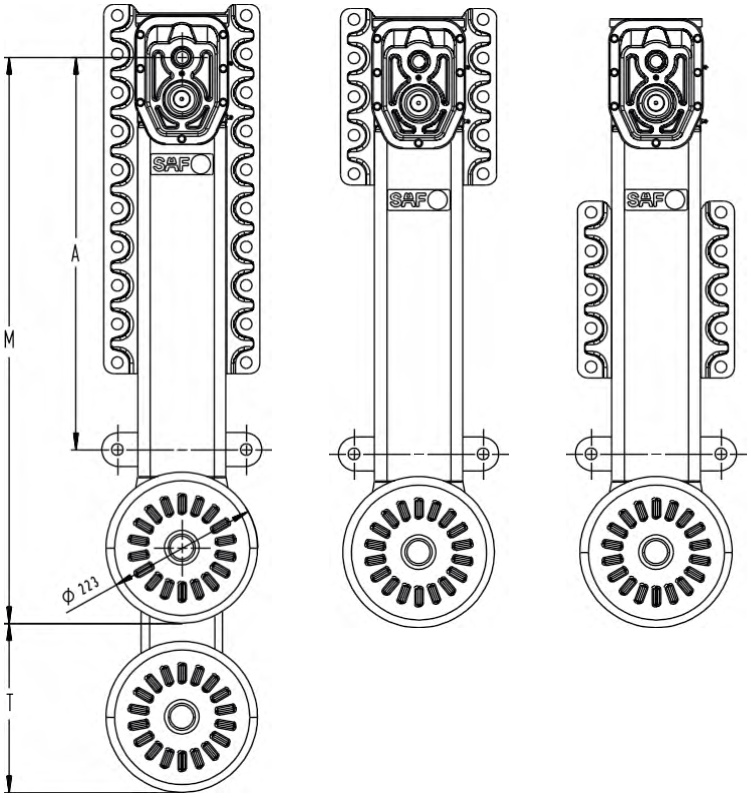

Tip R tekerlek ayakkabılı		
M [mm]	T [mm]	A [mm]
835	510	580
785	460	530
735	410	- / *480
*685	*360	- / *430
*635	*310	- / *380

Bknz Tablo 6

Şekil 5

*** "Top" Bağlantı levhası ile**

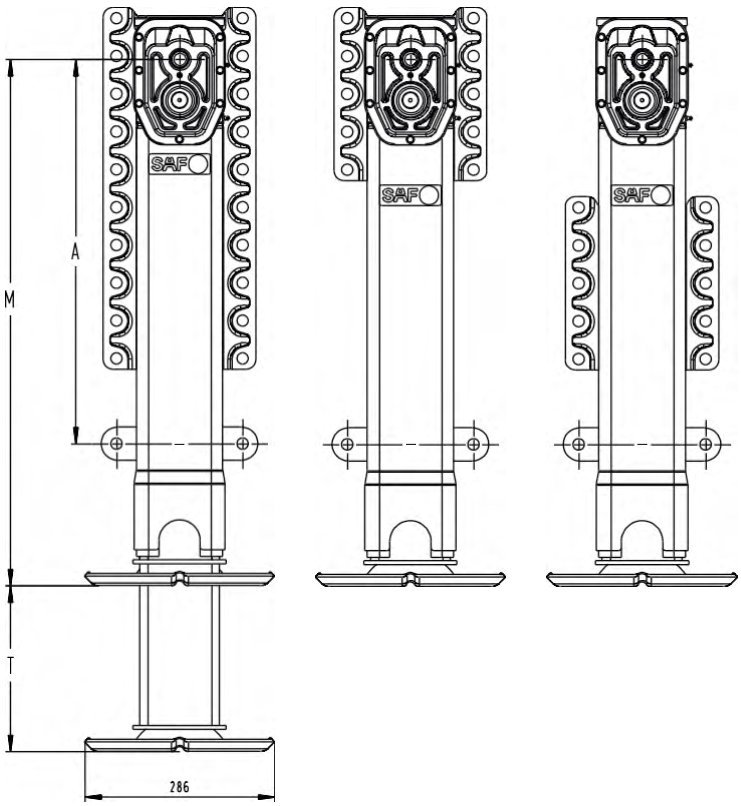

Tip C Yuvarlak levha ayaklı		
M [mm]	T [mm]	A [mm]
795	510	580
745	460	530
695	410	- / *480
645	360	- / *430
595	310	- / *380

Bknz Tablo 7

Şekil 6

*** "Top" Bağlantı levhası ile**

Değişiklikler ve hatalar hariçtir. XL-LG40041DM-de-DE Rev A © SAF-HOLLAND

Hercules bağlantı levhaları

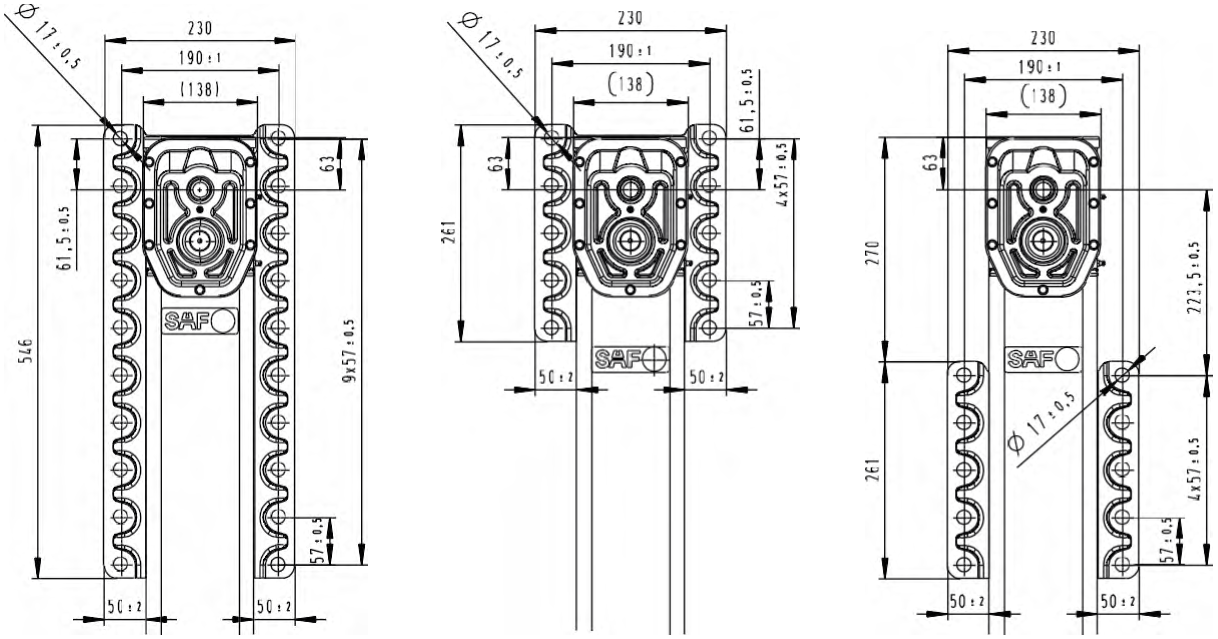

Tamamı **Üst** **Alt**

Şekil 7

Bağlantı levhalarını aracın şasisine vidalamak için rondelalarla birlikte M16 (min. mukavemet sınıfı 8.8) kullanmanızı öneririz. Montaj talimatlarını uygulayın Sayfa 27.

Bknz. Şekil 27-28.

Bu bağlantı levhaları çok çeşitli montaj varyasyonlarına izin verir.

Diğer bileşenlere karşı boşluk sağlanmalıdır.

Değişiklikler ve hatalar hariçtir. XL-LG40041DM-de-DE Rev A © SAF-HOLLAND

Hercules ayak varyantları

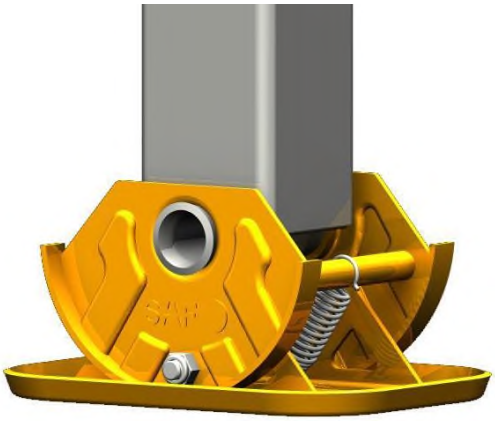

Şekil 8 a
Dengeleme ayakkabısı 02 370 1000 / 1006 00

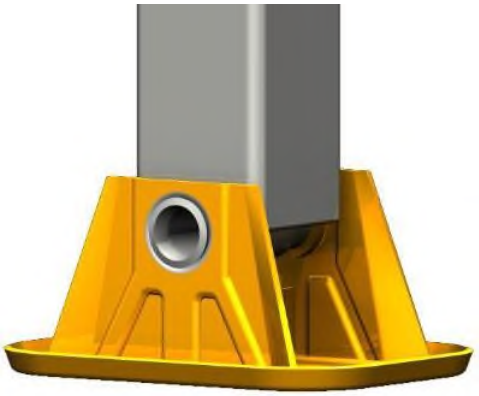

Şekil 8 b
Yüksek sandshoe 02 370 1001 00

Şekil 8 c
Alçak sandshoe 02 370 1004 00

Şekil 8 d
Külbütör ayağı 02 370 1002 00

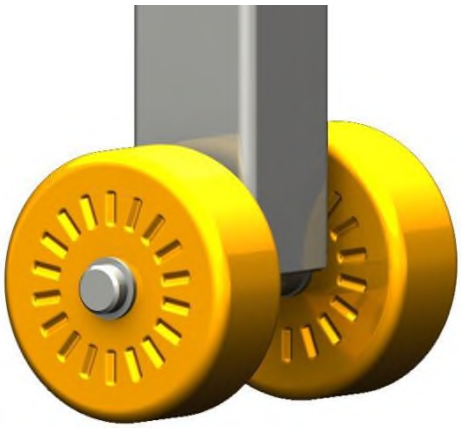

Şekil 8 e
Tekerlek ayağı 02 370 1003 00

Şekil 8 f
Yuvarlak levha ayağı 02 370 1005 00

Değişiklikler ve hatalar hariçtir. XL-LG40041DM-de-DE Rev A © SAF-HOLLAND

Hercules geometrik özellikleri

S tipi ayaklı indirme ayağı

Şekil 9 a

Tablo 2

S tipi dengeleme ayakkabılı indirme ayağı / Parça Numarası				Bağlantı yüksekliği	Harek et	Gergi Braketi
vites ile (ayak ile)	**Ağırlık** [kg]	**vites olmadan** (ayak ile)	**Ağırlık** [kg]	**M** [mm]	**T** [mm]	**A** [mm]
Bağlantı levhası "TAMAMI"						
03 389 0010 00	42,3	03 389 0009 00	38,7	655	350	-
03 389 0008 00	44	03 389 0007 00	40,4	705	400	-
03 389 0006 00	45,3	03 389 0005 00	41,7	750	410	-
03 389 0004 00	46,9	03 389 0003 00	43,3	800	460	530
03 389 0002 00	48,5	03 389 0001 00	45	850	510	580
Bağlantı levhası "ÜST"						
03 389 0210 00	40,8	03 389 0209 00	37,2	655	350	380
03 389 0208 00	42,5	03 389 0207 00	39	705	400	430
03 389 0206 00	43,6	03 389 0205 00	40	750	410	480
03 389 0204 00	44,4	03 389 0203 00	40,8	800	460	530
03 389 0202 00	46	03 389 0201 00	42,5	850	510	580
Bağlantı levhası "ALT"						
03 389 0110 00	40,8	03 389 0109 00	37,2	655	350	-
03 389 0108 00	42,5	03 389 0107 00	39	705	400	-
03 389 0106 00	43,6	03 389 0105 00	40	750	410	-
03 389 0104 00	44,4	03 389 0103 00	40,8	800	460	530
03 389 0102 00	46	03 389 0101 00	42,5	850	510	580

T tipi ayaklı indirme ayağı

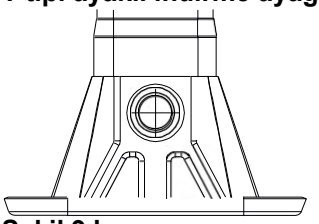

Şekil 9 b

Tablo 3

T tipi yüksek sandshoe indirme ayağı / Parça Numarası				Bağlantı yüksekliği	Harek et	Gergi Braketi
vites ile (ayak ile)	**Ağırlık** [kg]	**vites olmadan** (ayak ile)	**Ağırlık** [kg]	**M** [mm]	**T** [mm]	**A** [mm]
Bağlantı levhası "TAMAMI"						
03 389 0020 00	40,3	03 389 0019 00	36,8	640	310	-
03 389 0018 00	42	03 389 0017 00	38,5	690	360	-
03 389 0016 00	43,7	03 389 0015 00	40,2	740	410	-
03 389 0014 00	45,3	03 389 0013 00	41,8	790	460	530
03 389 0012 00	47	03 389 0011 00	43,5	840	510	580
Bağlantı levhası "ÜST"						
03 389 0220 00	38	03 389 0219 00	34,5	640	310	380
03 389 0218 00	39,5	03 389 0217 00	36	690	360	430
03 389 0216 00	41,2	03 389 0215 00	38,5	740	410	480
03 389 0214 00	42,8	03 389 0213 00	39,3	790	460	530
03 389 0212 00	44,5	03 389 0211 00	41	840	510	580
Bağlantı levhası "ALT"						
03 389 0120 00	38	03 389 0119 00	34,5	640	310	-
03 389 0118 00	39,5	03 389 0117 00	36	690	360	-
03 389 0116 00	41,2	03 389 0115 00	38,5	740	410	-
03 389 0114 00	42,8	03 389 0113 00	39,3	790	460	530
03 389 0112 00	44,5	03 389 0111 00	41	840	510	580

Değişiklikler ve hatalar hariçtir. XL-LG40041DM-de-DE Rev A © SAF-HOLLAND

TC tipi ayaklı indirme ayağı

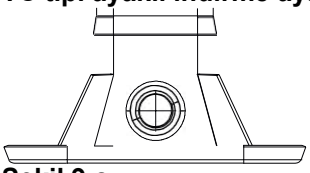

Şekil 9 c

Tablo 4

TC tipi alçak sandshoe indirme ayağı / Parça Numarası				Bağlantı yüksekliği	Harek et	Gergi Braketi
vites ile (ayak ile)	Ağırlık [kg]	vites olmadan (ayak ile)	Ağırlık [kg]	M [mm]	T [mm]	A [mm]
Bağlantı levhası "TAMAMI"						
03 389 0030 00	38,8	03 389 0029 00	35,3	585	310	-
03 389 0028 00	40,5	03 389 0027 00	37	635	360	-
03 389 0026 00	42,2	03 389 0025 00	38,7	685	410	-
03 389 0024 00	43,8	03 389 0023 00	40,3	735	460	530
03 389 0022 00	45,5	03 389 0021 00	42	785	510	580
Bağlantı levhası "UST"						
03 389 0230 00	36,5	03 389 0229 00	33	585	310	380
03 389 0228 00	38	03 389 0227 00	34,5	635	360	430
03 389 0226 00	40,5	03 389 0225 00	37	685	410	480
03 389 0224 00	41,3	03 389 0223 00	37,8	735	460	530
03 389 0222 00	43	03 389 0221 00	39,5	785	510	580
Bağlantı levhası "ALT"						
03 389 0130 00	36,5	03 389 0129 00	33	585	310	-
03 389 0128 00	38	03 389 0127 00	34,5	635	360	-
03 389 0126 00	40,5	03 389 0125 00	37	685	410	-
03 389 0124 00	41,3	03 389 0123 00	37,8	735	460	530
03 389 0122 00	43	03 389 0121 00	39,5	785	510	580

A tipi ayaklı indirme ayağı

Şekil 9 d

Tablo 5

Tip A Külbütör ayaklı iniş ayağı / Parça Numarası				Bağlantı yüksekliği	Harek et	Gergi Braketi
vites ile (ayak ile)	Ağırlık [kg]	vites olmadan (ayak ile)	Ağırlık [kg]	M [mm]	T [mm]	A [mm]
Bağlantı levhası "TAMAMI"						
03 389 0040 00	41,6	03 389 0039 00	38,2	645	310	-
03 389 0038 00	43,3	03 389 0037 00	39,8	695	360	-
03 389 0036 00	44,9	03 389 0035 00	41,5	745	410	-
03 389 0034 00	46,6	03 389 0033 00	43,1	795	460	530
03 389 0032 00	48,3	03 389 0031 00	44,8	845	510	580
Bağlantı levhası "UST"						
03 389 0240 00	39,3	03 389 0239 00	36	645	310	380
03 389 0238 00	40,8	03 389 0237 00	37,5	695	360	430
03 389 0236 00	43,2	03 389 0235 00	39,8	745	410	480
03 389 0234 00	44,1	03 389 0233 00	40,6	795	460	530
03 389 0232 00	45,8	03 389 0231 00	42,3	845	510	580
Bağlantı levhası "ALT"						
03 389 0140 00	39,3	03 389 0139 00	36	645	310	-
03 389 0138 00	40,8	03 389 0137 00	37,5	695	360	-
03 389 0136 00	43,2	03 389 0135 00	39,8	745	410	-
03 389 0134 00	44,1	03 389 0133 00	40,6	795	460	530
03 389 0132 00	45,8	03 389 0131 00	42,3	845	510	580

Değişiklikler ve hatalar hariçtir. XL-LG40041DM-de-DE Rev A © SAF-HOLLAND

R tipi ayaklı indirme ayağı

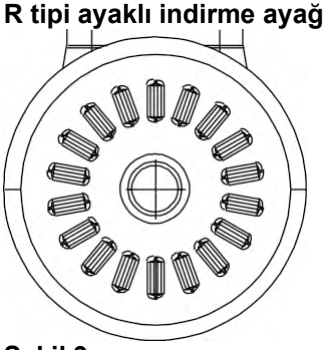

Şekil 9 e

Tablo 6

R tipi tekerlek ayaklı indirme ayağı / Parça Numarası				Bağlantı yüksekliği	Harek et	Gergi Braketi
vites ile (ayak ile)	Ağırlık [kg]	vites olmadan (ayak ile)	Ağırlık [kg]	M [mm]	T [mm]	A [mm]
Bağlantı levhası "TAMAMI"						
03 389 0046 00	50,3	03 389 0045 00	46,8	735	410	-
03 389 0044 00	51,9	03 389 0043 00	48,4	785	460	530
03 389 0042 00	53,6	03 389 0041 00	50,1	835	510	580
Bağlantı levhası "UST"						
03 389 0250 00	44,5	03 389 0249 00	42,2	635	310	380
03 389 0248 00	46	03 389 0247 00	43,7	685	360	430
03 389 0246 00	48,5	03 389 0245 00	45,9	735	410	480
03 389 0244 00	49,3	03 389 0243 00	46,8	785	460	530
03 389 0242 00	51	03 389 0241 00	48,5	835	510	580
Bağlantı levhası "ALT"						
03 389 0146 00	48,5	03 389 0145 00	45,9	735	410	-
03 389 0144 00	49,3	03 389 0143 00	46,8	785	460	530
03 389 0142 00	51	03 389 0141 00	48,5	835	510	580

C tipi ayaklı indirme ayağı

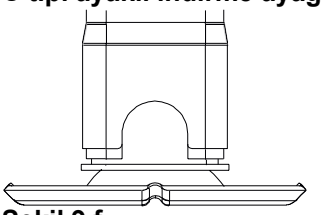

Şekil 9 f

Tablo 7

Tip C Yuvarlak levha ayaklı iniş ayağı / Parça Numarası				Bağlantı yüksekliği	Harek et	Gergi Braketi
vites ile (ayak ile)	Ağırlık [kg]	vites olmadan (ayak ile)	Ağırlık [kg]	M [mm]	T [mm]	A [mm]
Bağlantı levhası "TAMAMI"						
03 389 0060 00	40,6	03 389 0059 00	37	595	310	-
03 389 0058 00	42,2	03 389 0057 00	38,6	645	360	-
03 389 0056 00	43,6	03 389 0055 00	40,3	695	410	-
03 389 0054 00	45,5	03 389 0053 00	42	745	460	530
03 389 0052 00	47,2	03 389 0051 00	43,6	795	510	580
Bağlantı levhası "UST"						
03 389 0260 00	39,3	03 389 0259 00	34,8	595	310	380
03 389 0258 00	39,7	03 389 0257 00	36,1	645	360	430
03 389 0256 00	42,2	03 389 0255 00	38,6	695	410	480
03 389 0254 00	43	03 389 0253 00	39,5	745	460	530
03 389 0252 00	44,7	03 389 0251 00	41,1	795	510	580
Bağlantı levhası "ALT"						
03 389 0160 00	39,3	03 389 0159 00	34,8	595	310	-
03 389 0158 00	39,7	03 389 0157 00	36,1	645	360	-
03 389 0156 00	42,2	03 389 0155 00	38,6	695	410	-
03 389 0154 00	43	03 389 0153 00	39,5	745	460	530
03 389 0152 00	44,7	03 389 0151 00	41,1	795	510	580

Değişiklikler ve hatalar hariçtir. XL-LG40041DM-de-DE Rev A © SAF-HOLLAND

Hercules kurulum/tam set çizimi

Tam bağlantı levhası ile

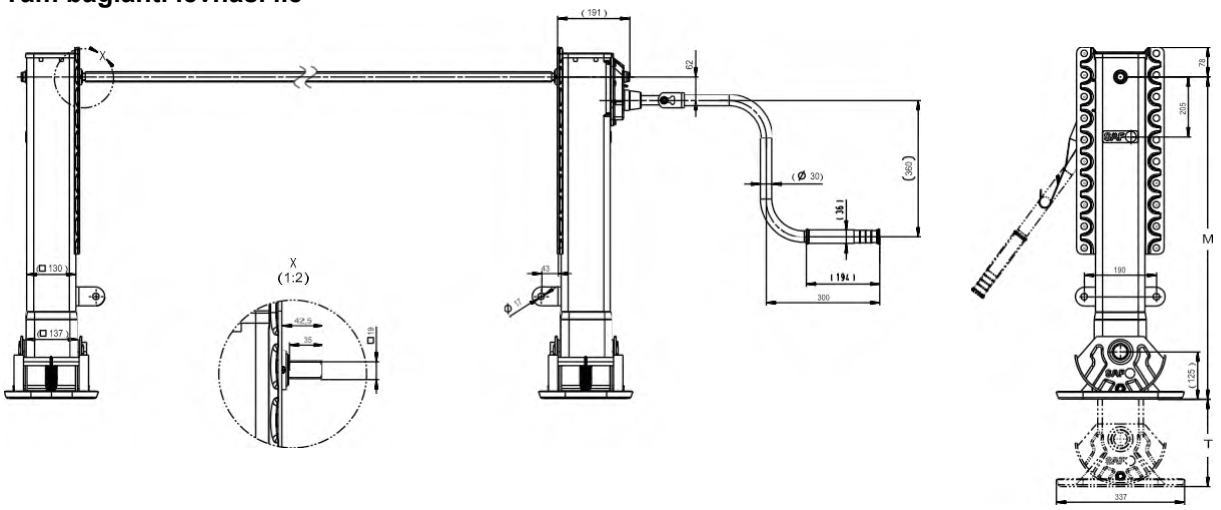

Üst bağlantı levhası ile

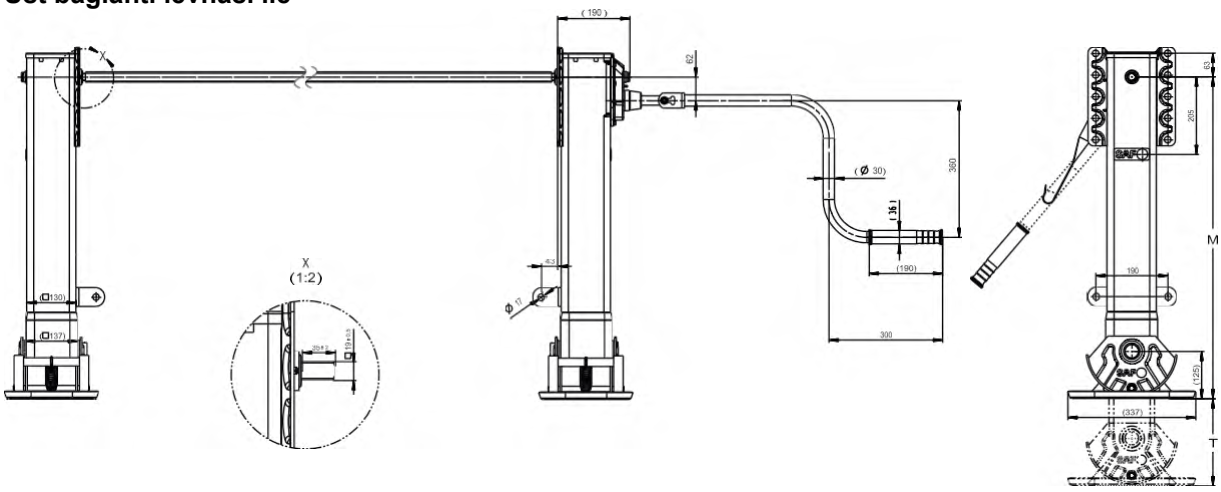

Alt bağlantı levhası ile

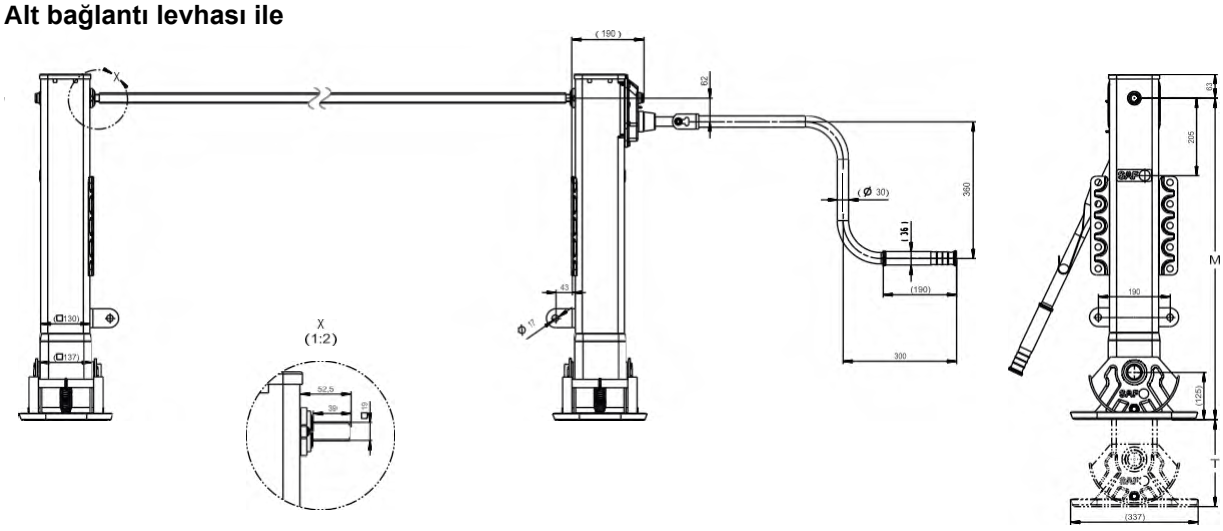

Şekil 10

S tipi dengeleme ayaklı illüstrasyon

Değişiklikler ve hatalar hariçtir. XL-LG40041DM-de-DE Rev A © SAF-HOLLAND

Hercules "Kompakt" varyantları

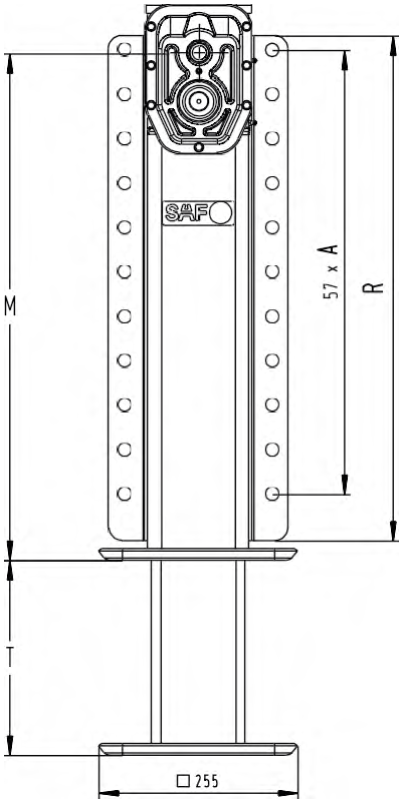

Şekil 11

Tip D sabit levha ayaklı			
M [mm]	T [mm]	A [mm]	R [mm]
650	430	580	648
600	380	530	598
550	330	530	548
500	280	430	498
450	230	380	448

Bknz Tablo 8

Hercules "Kompakt" bağlantı levhaları

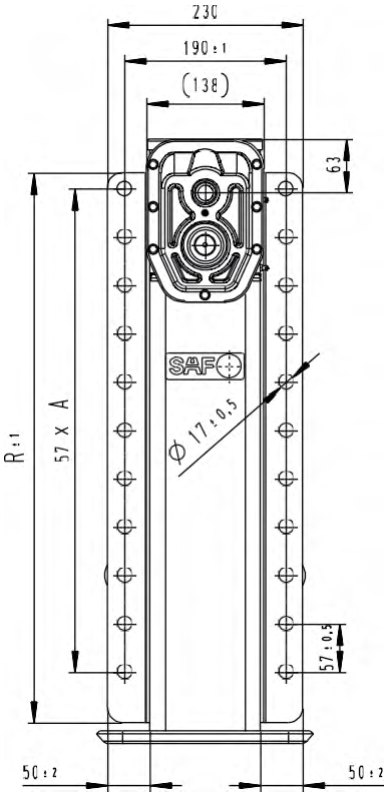

Şekil 12

Bağlantı levhalarını aracın şasisine vidalamak için rondelalarla birlikte M16 (min. mukavemet sınıfı 8.8) kullanmanızı öneririz. Montaj talimatlarını uygulayın Sayfa 27.

Bknz. Şekil 27-28.

Bu bağlantı levhası çok çeşitli montaj varyasyonlarına olanak tanır.

Diğer bileşenlere karşı boşluk sağlanmalıd

Değişiklikler ve hatalar hariçtir. XL-LG40041DM-de-DE Rev A © SAF-HOLLAND

Hercules "Kompakt" geometrik özellikleri

D tipi ayaklı indirme ayağı

Şekil 13

Tablo 8

Tip D sabit levha ayaklı iniş ayağı / Parça Numarası				Bağlantı yüksekliği	Harek et	Uzunluk Bağlantı levhası	Delik Sayısı
vites ile (ayak ile)	Ağırlık [kg]	vites olmadan (ayak ile)	Ağırlık [kg]	M [mm]	T [mm]	R [mm]	A [mm]
03 389 0180 00	27,3	03 389 0179 00	23,8	450	230	448	8
03 389 0178 00	29,3	03 389 0177 00	25,8	500	280	498	8
03 389 0176 00	31,3	03 389 0175 00	27,8	550	330	548	9
03 389 0174 00	33,7	03 389 0173 00	30,4	600	380	598	9
03 389 0172 00	35,7	03 389 0171 00	32,2	650	430	648	10

Hercules "Kompakt" montaj çizimi

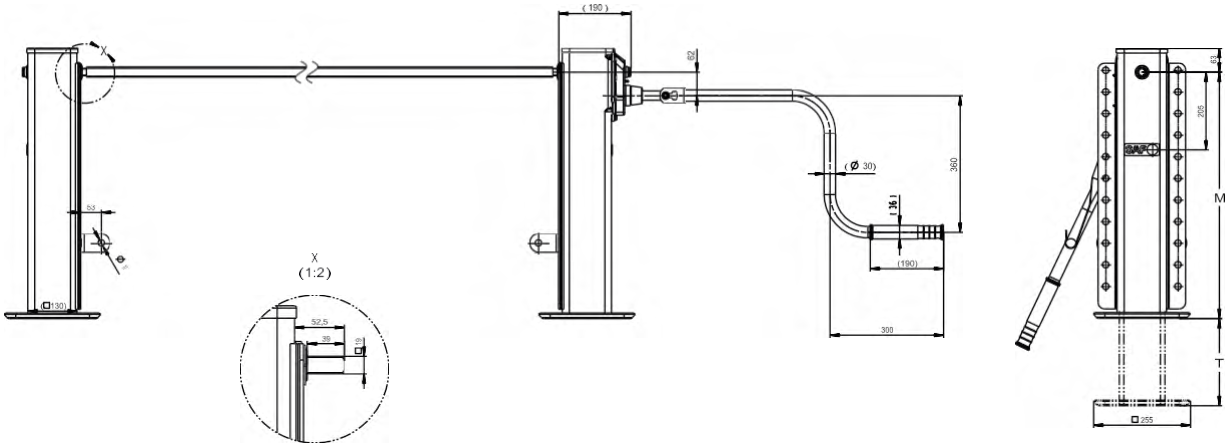

Şekil 14

Tip D sabit levha ayaklı illüstrasyonlar

Değişiklikler ve hatalar hariçtir. XL-LG40041DM-de-DE Rev A © SAF-HOLLAND

Aksesuarlar

Bağlantı mili

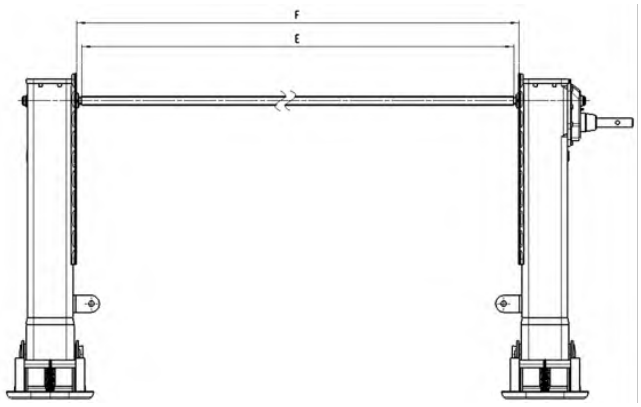

Şekil 15

Tablo 9

Par ça No.	E [mm]	F [mm]	Ağırlık [kg]
01 435 0022 00	1164	1194	3,3
01 435 0023 00	1340	1370	3,8
01 435 0024 00	1440	1470	4.1
01 435 0025 00	1450	1480	4.1
01 435 0026 00	1470	1500	4,2
01 435 0027 00	1500	1530	4,2
01 435 0028 00	1505	1535	4,4
01 435 0029 00	1575	1605	4,5
01 435 0030 00	1600	1630	4,5
01 435 0031 00	1605	1635	4,6
01 435 0032 00	1635	1665	4,7
01 435 0033 00	1700	1730	4,7
01 435 0034 00	1790	1820	5,0
01 435 0035 00	1800	1830	5
01 435 0036 00	1950	1980	5,3
01 435 0037 00	1425	1455	4
01 435 0038 00	1110	1140	3,2
01 435 0039 00	1535	1565	4,4
01 435 0040 00	1395	1425	4
01 435 0041 00	1570	1600	4,5
	E = F-30		**yaklaşık 2,8 kg / m**

Değişiklikler ve hatalar hariçtir. XL-LG40041DM-de-DE Rev A © SAF-HOLLAND

Krank

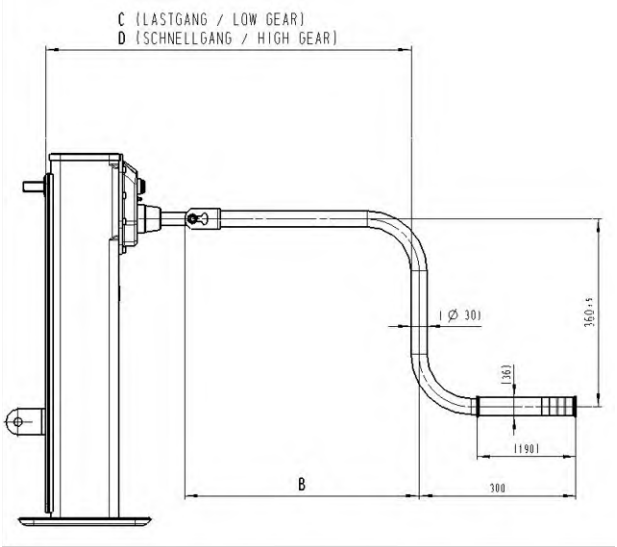

Şekil 16

Tablo 10

Krank			
Parça No.	**Krank uzunluğu B** [mm]	**Düşül vites C** [mm]	**Yüksek vites D** [mm]
01 209 0001 00	285	498	514
01 209 0002 00	350	563	579
01 209 0003 00	450	663	679
01 209 0004 00	535	748	764
01 209 0005 00	605	818	834
En küçük bağlantı yüksekliği, düşük strok 310/350 mm ve en uzun krank ile, krankın iniş ayağından daha aşağıya monte edilmemesi için lütfen uygun bir krank tutucu kullanın. Bknz. **Şekil 17**			

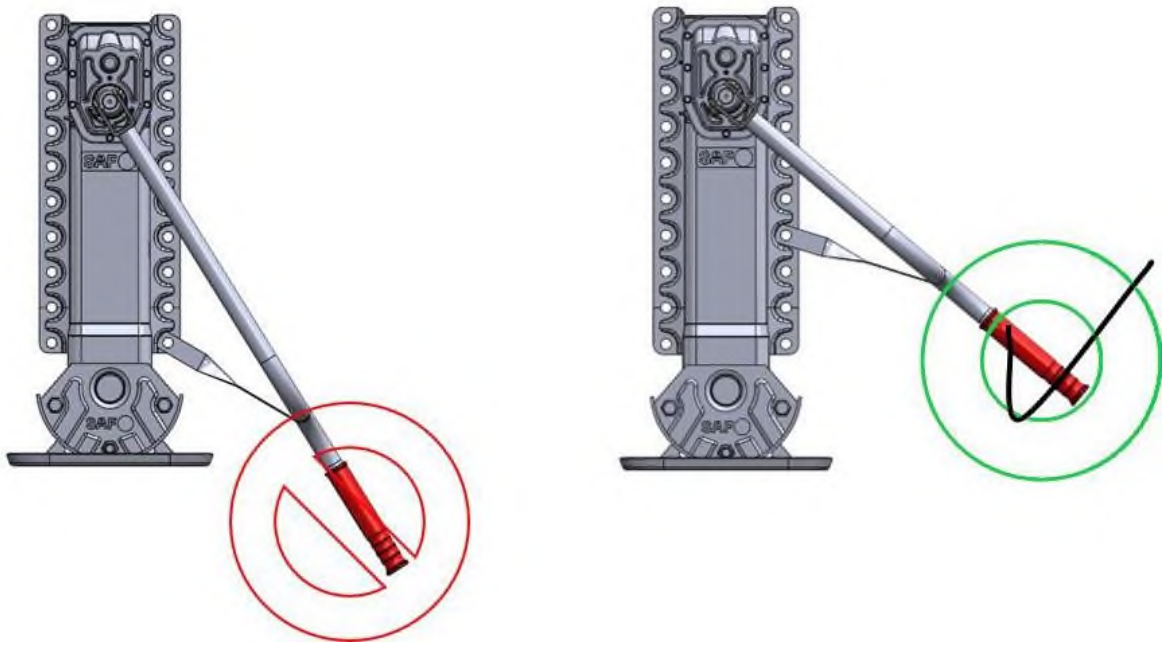

Şekil 17.

Krankın uzunluğuna ve krank tutucunun konumuna krankın iniş ayağından daha aşağıya monte edilmemesi için dikkat edin. Dolayısıyla yerden yüksekliği daha azdır.

Değişiklikler ve hatalar hariçtir. XL-LG40041DM-de-DE Rev A © SAF-HOLLAND

Krank tutucu

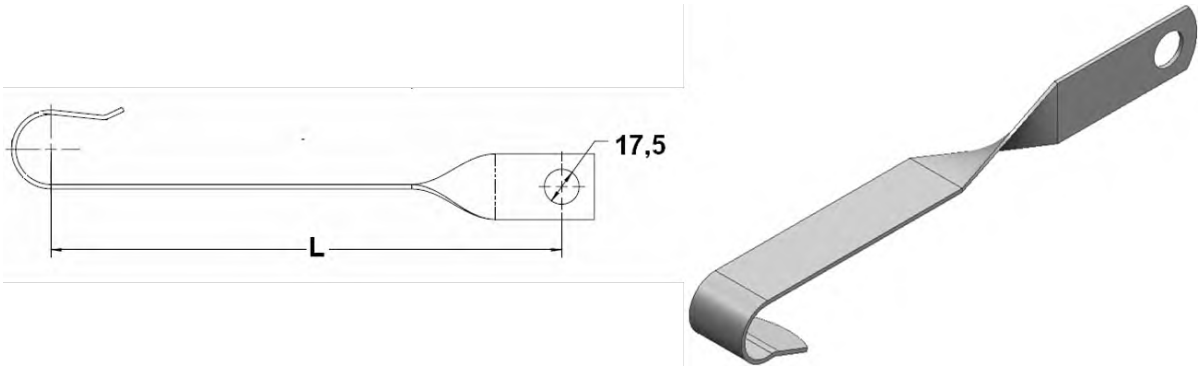

Şekil 18

Tablo 11

Krank tutucu	
Parça No.	**L** [mm]
01 189 0135 00	260
01 189 0136 00	360

Krank tutucu, krankı asmak için kullanılır. Bağlantı levhasına vidalanır. Römork şasisinin tasarımına bağlı olarak, tutucunun konumu römork üreticisi tarafından belirlenebilir. Bknz. Şekil 17

Gergi Braketleri

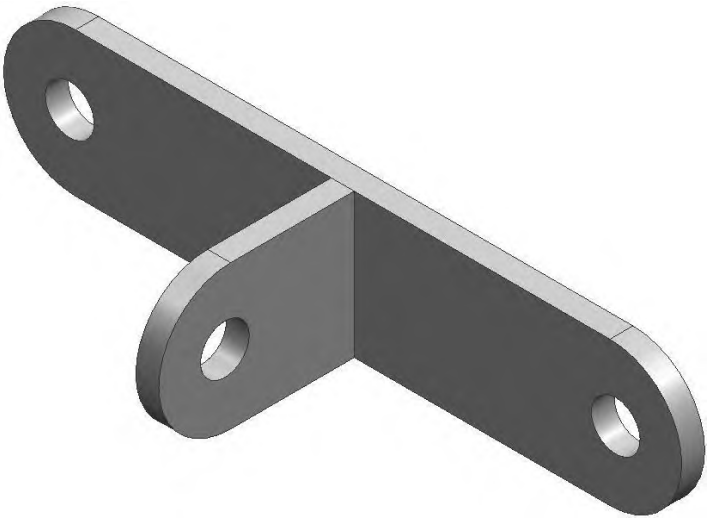

Şekil 19
Parça No 02 045 0057 00

Braket, desteği yanal, enine ve çapraz olarak destekler. Bknz. Sayfa 17-18.

Değişiklikler ve hatalar hariçtir. XL-LG40041DM-de-DE Rev A © SAF-HOLLAND

Hercules "çeki demiri desteği / döner destek" varyantları

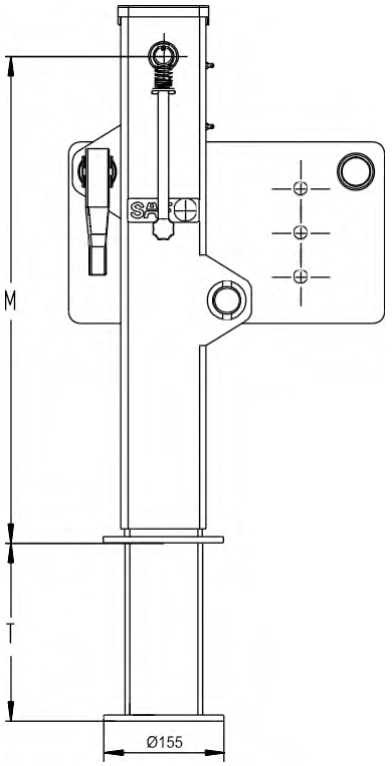

Şekil 20

Sabit levha ayaklı Tip D	
M [mm]	T [mm]
630	400
580	350
530	300
480	250
430	200

Bknz Tablo 12

Özel teknik özellik

- Bir tandem römorkun çeki demirine takmak için.
- Kompakt tasarım ve geniş strok ile birlikte düşük montaj yüksekliği.
- Desteği döndürme özelliği sayesinde geniş yerden yükseklik.

Hercules "çeki demiri desteği / döner destek" bağlantı levhası

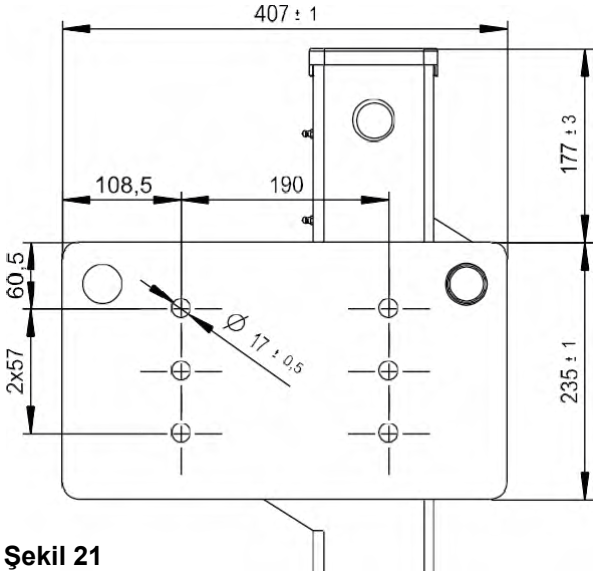

Şekil 21

Bağlantı levhalarını aracın şasisine vidalamak için rondelalarla birlikte M16 (min. mukavemet sınıfı 8.8) kullanmanızı öneririz.

Diğer bileşenlere karşı boşluk sağlanmalıdır.

Değişiklikler ve hatalar hariçtir. XL-LG40041DM-de-DE Rev A © SAF-HOLLAND

Hercules "çeki demiri desteği / döner destek" geometrik özellikleri

D tipi ayaklı indirme ayağı

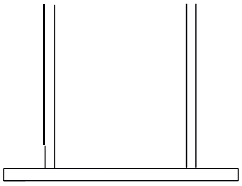

Şekil 22

Tablo 12

Tip D sabit levha ayaklı iniş ayağı / Parça Numarası		Bağlantı yüksekliği	Harek et	TİP
vites takımı ile (ayak ile)	Ağırlık [kg]	M [mm]	T [mm]	LGHD.....S D [mm]
03 389 0185 00	29	430	200	43 - 20
03 389 0184 00	30,5	480	250	48 - 25
03 389 0183 00	32	530	300	53 - 30
03 389 0182 00	33,5	580	350	58 - 35
03 389 0181 00	35	630	400	63 - 40

Hercules "çeki demiri desteği / döner destek" montaj çizimi

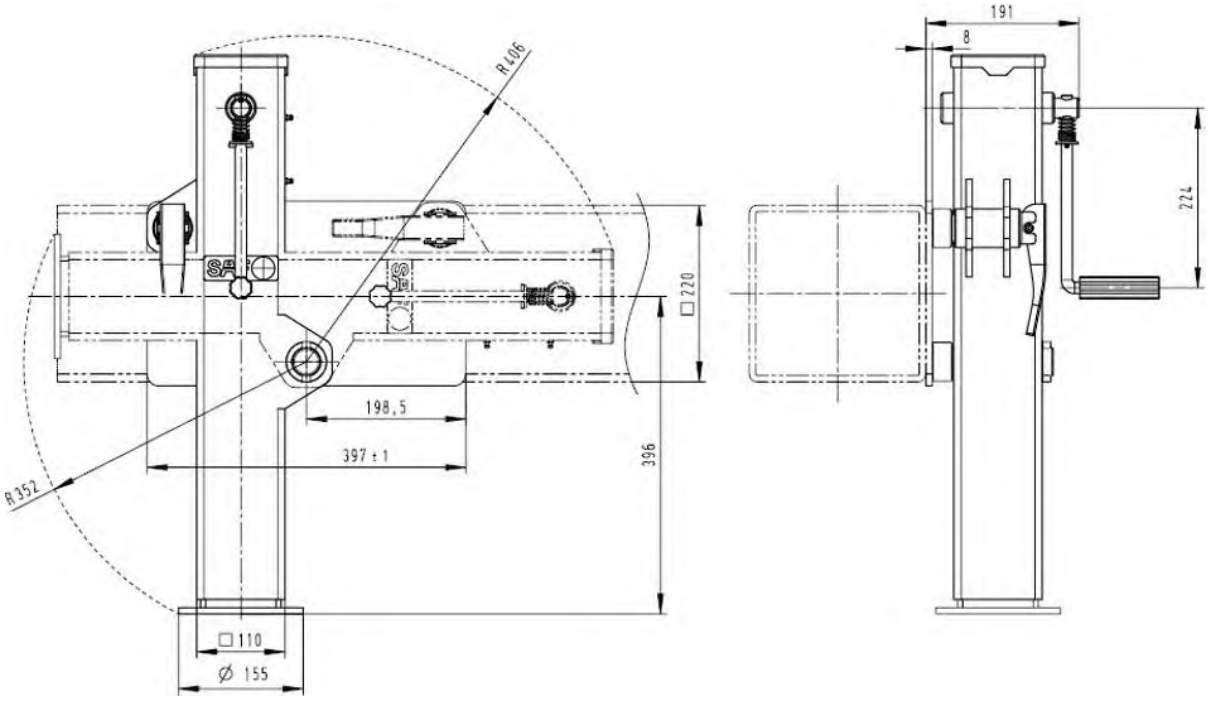

Şekil 23

Tip D sabit levha ayaklı illüstrasyonlar

Değişiklikler ve hatalar hariçtir. XL-LG40041DM-de-DE Rev A © SAF-HOLLAND

İndirme ayağı varyantları

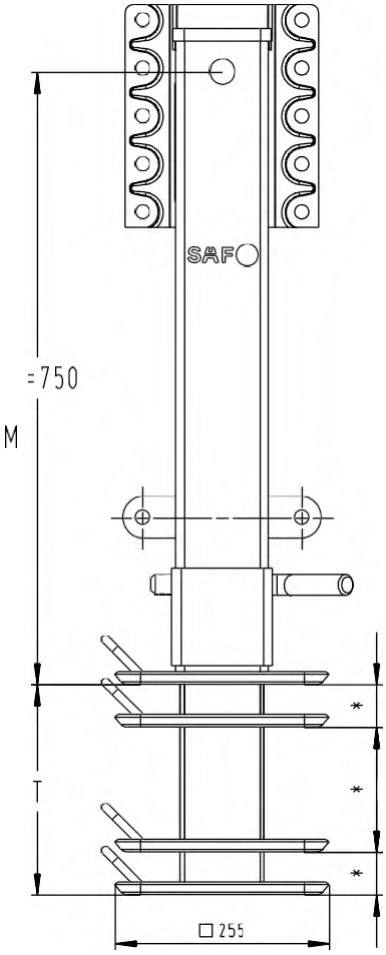

Tip D sabit levha ayaklı	
M [mm]	T [mm]
750	*ilk hareket adımı 50.8 **ikinci hareket adımı 21x25.4 ***üçüncü hareket adımı 50.8 Toplam hareket 635

Bknz Tablo 13

Şekil 24

Özel teknik özellik

- Düşüş birkaç adımda değişebilir ve hassas şekilde ayarlanabilir.
- Basit ayak yükseklik ayarı.
- Tüm römorklar için uygundur (taşıma için değil).
- Her araca iki indirme ayağı takılmalıdır.
- Yan emniyet konumu
- Tip D sabit levha ayağı

Değişiklikler ve hatalar hariçtir. XL-LG40041DM-de-DE Rev A © SAF-HOLLAND

İndirme ayağı bağlantı levhası

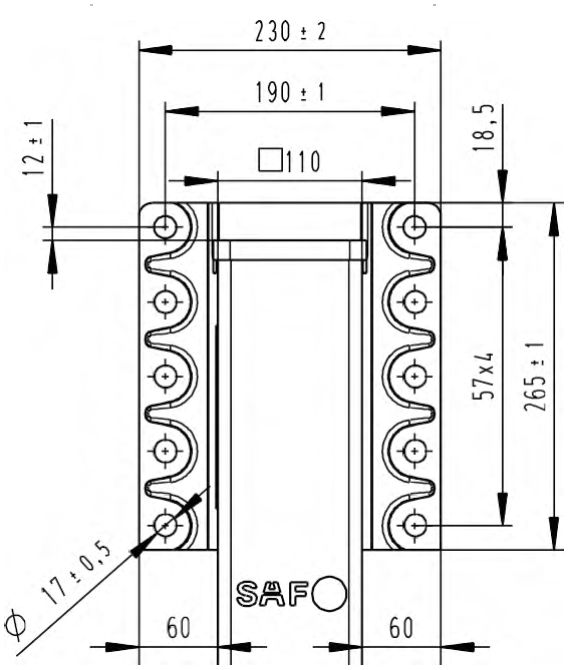

Şekil 25

Bağlantı levhalarını aracın şasisine vidalamak için rondelalarla birlikte M16 (min. mukavemet sınıfı 8.8) kullanmanızı öneririz. Montaj talimatlarını uygulayın Sayfa 27.

Bknz. Şekil 27-28.

Bu bağlantı levhası çok çeşitli montaj varyasyonlarına olanak tanır.

Diğer bileşenlere karşı boşluk sağlanmalıdır.

İndirme ayağı geometrik özellikleri

D tipi ayaklı destek ayağı

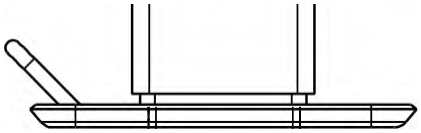

Şekil 26

Tablo 13

Tip D sabit levha ayaklı iniş ayağı / Parça Numarası		Bağlantı yüksekliği	Hareket	TİP
vites takımı ile (ayak ile)	Ağırlık [kg]	M [mm]	T [mm]	LGDL.....T D [mm]
03 389 0165 00	25	750	630	75 - 63

Değişiklikler ve hatalar hariçtir. XL-LG40041DM-de-DE Rev A © SAF-HOLLAND

Seçim

Dikkat:

İniş takımı seçilirken aşağıdaki özelliklere dikkat edilmelidir.

- Kurulum alanı
- Zemin boşluğu
- Strok ve yük

İlgili iş için destek ayağını dikkate alın Sayfa 10 Olası yarı römork yüklerini dikkate alın

Sadece aynı serinin desteklerini sağ ve sol olmak üzere tek bir sette kullanın.

Montaj talimatları desteği

- Destekleri mümkün olduğunca tamamen geri çekin.
- Destekleri römorkun şasisine dikey olarak hizalayın.
- Destekleri birbirine paralel olarak hizalayın.
- Bağlantı milinin (E) uzunluğunu kontrol edin ve gerekli ise ayarlayın. Bknz. Tablo 9 Sayfa 17.
- Bağlantı milini (E) takın. 5 ± 3 mm'lik bir boşluk bırakın.
- Destek cihazının bağlantılarını Şekil 28-29'da gösterildiği gibi 45°'lik bir açıyla sabitleyin.
- M16 vidalar için 190 Nm sıkma torku.

Krank montaj talimatları

- Krank, yalnızca 25 Nm sıkma torkuna sahip bir M10 8.8 vida ile monte edilir.
- Krank, ezilme tehlikesi yaratmadan aracın dış konturunda serbest şekilde dönmelidir.
- Yüksek vites ve düşük vites arasındaki vites değiştirme hareketini dikkate alın. * (C boyutu burada belirleyicidir)
- Krank, sürüş sırasında bir krank tutucuya sabitlenmelidir.
- Doğru krank tutucu uzunluğunu seçin.

Montaj sonrasında, çalışma güvenliği için aşağıdaki testi yapın.

Kancayı çıkarın ve krankı takın.
Düşük vitese geçmek ve yüksek vitese geri dönmek için içeri itin veya dışarı çekin.
İki desteği yüksek viteste zemine temas edene kadar uzatın ve zemine aynı anda temas ettiklerini kontrol edin.
Krankı düşük vitese itin ve aracı kaldırın. Muhtemel geri tepmeden kaçınmak için krankı yavaşça gevşetin. Krankı krank tutucusuna emniyetli şekilde asın.

Başarılı bir fonksiyon kontrolünden sonra iniş takımını başlangıç konumuna geri getirin.

Değişiklikler ve hatalar hariçtir. XL-LG40041DM-de-DE Rev A © SAF-HOLLAND

Montaj talimatları

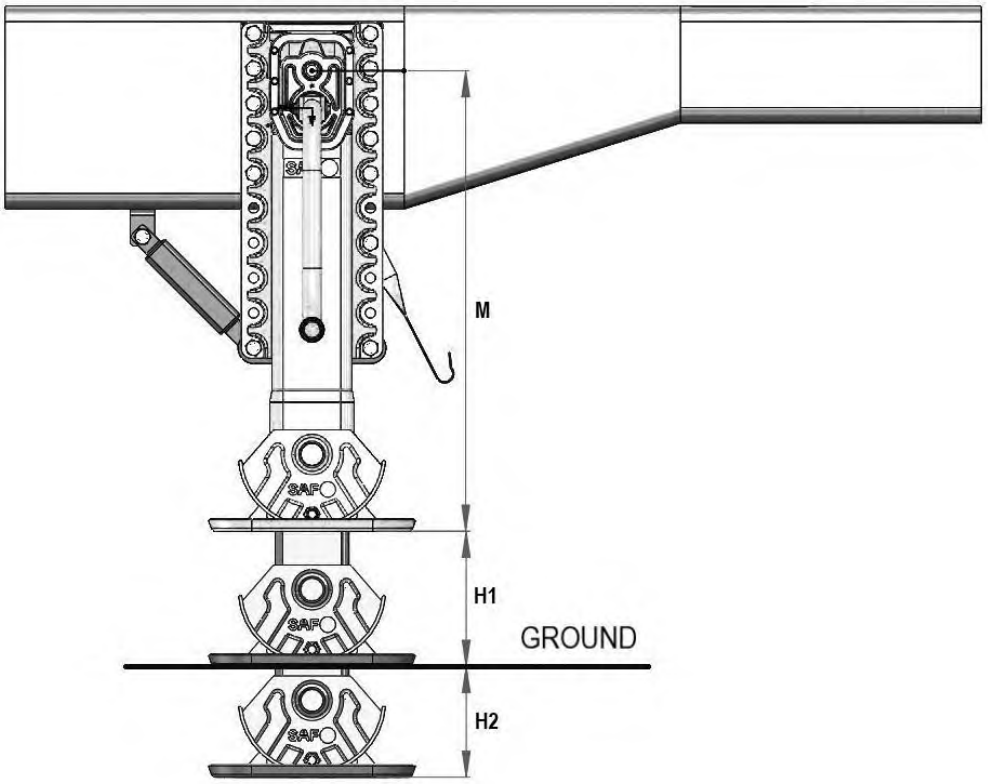

Şekil 27

M = Bağlantı yüksekliği
H1 = Zemin açıklığı min. 250 mm
H2 = Strok rezervi min. yaklaşık 120 mm

Kurulum sırasında, iniş takımı uzatıldığında her iki destek ayağının da aynı anda yere temas ettiğinden emin olun. Desteklerin üzerindeki farklı yükler onlara zarar verecek ve muhtemelen arızalanmalarına neden olacaktır.

ISO 1726 traktör ünitesinin açıklıklarına dikkat edin.

Değişiklikler ve hatalar hariçtir. XL-LG40041DM-de-DE Rev A © SAF-HOLLAND

Montaj toleransları

Bağlantı yüzeyinin düzlüğüne ve çıkış milinin konumuna dikkat edin.

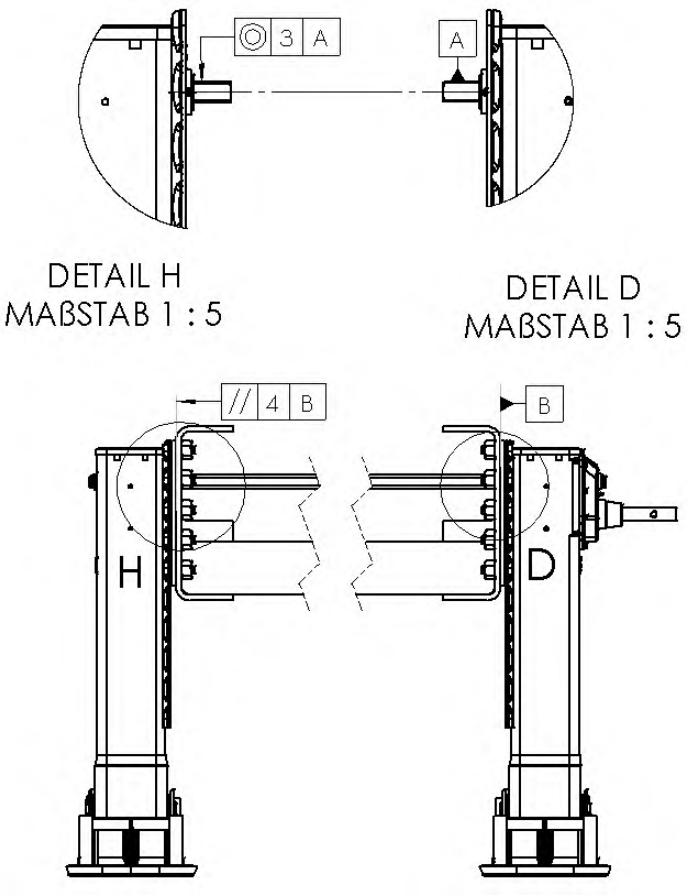

Şekil 28

Paralellik ve eş merkezlilik toleransına dikkat edin, aksi takdirde bağlantı milinin işlevi sınırlanacaktır. Bağlantı mili eğilemez. Bağlantı milini döndürmedeki zorluklar, yanlış montaj veya yanlış tolerans seçimi anlamına gelir.

Değişiklikler ve hatalar hariçtir. XL-LG40041DM-de-DE Rev A © SAF-HOLLAND

Destek

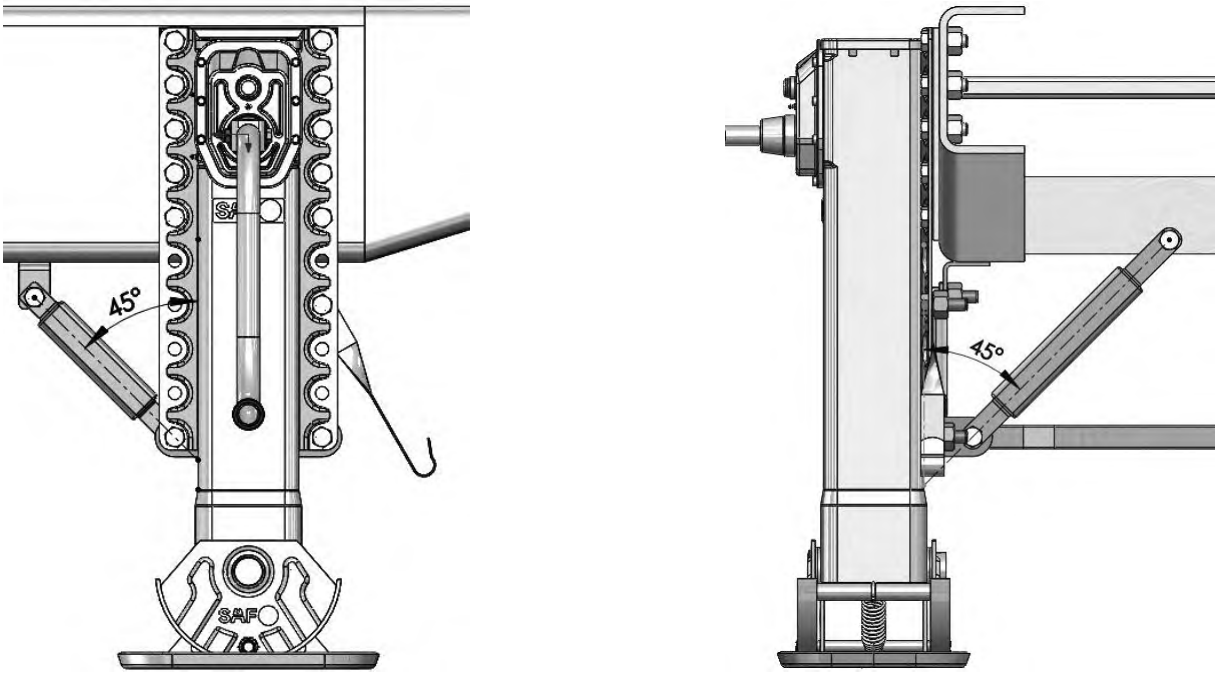

Şekil 29

İniş takımları, kuvvetlerin şasiye optimum şekilde gireceği şekilde desteklenmelidir.

Cıvata için gerekli malzeme (destek başına):

- En az 10 adet M16 altıgen cıvata 8.8, araç şasisine göre uzunluk
- En az 10 adet altıgen somun M16
- En az 10 adet rondela

İniş takımı 10 cıvata ile sabitlenemiyorsa, her zaman maks. cıvata aralığı ile cıvatalanmalıdır.

Kuvvetlerin şasiye optimum düzeyde aktarılması için 45 ° 'lik bir destek açısı önerilir. Bknz. Şekil 29.

Değişiklikler ve hatalar hariçtir. XL-LG40041DM-de-DE Rev A © SAF-HOLLAND

Kurulum talimatı

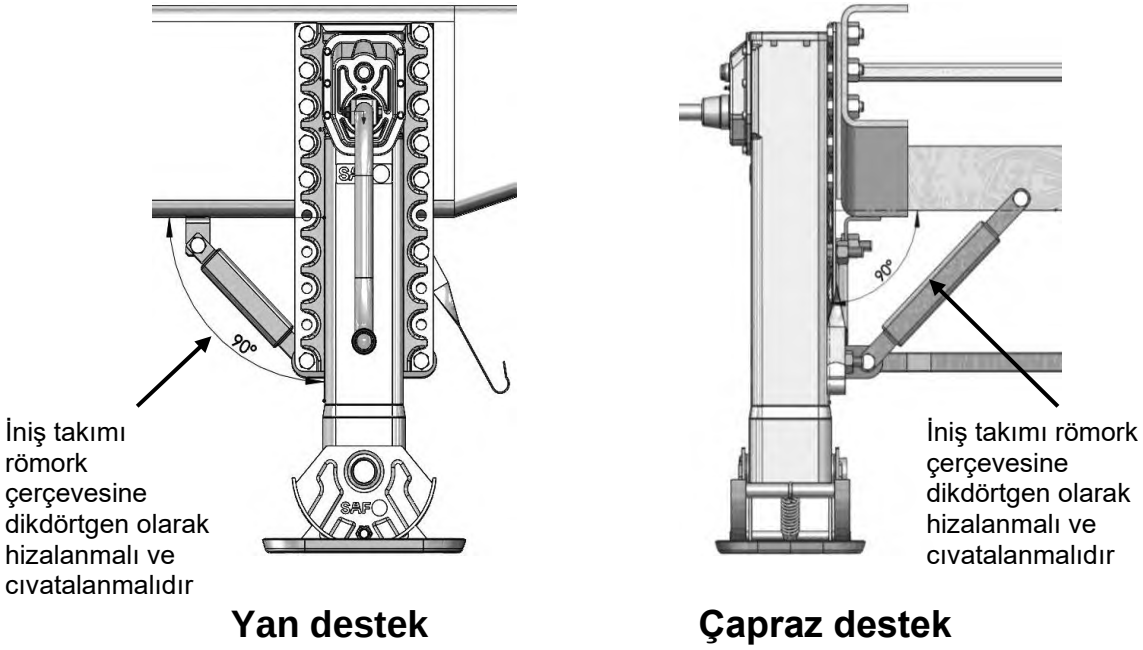

Yan destek **Çapraz destek**

Şekil 30

- Römorkun kurulumuna ve bağlantı yüksekliğine göre gerekli iniş takımını seçin.
- Minimum zemin açıklığı 250 mm'dir. Beşinci tekerin strok rezervine dikkat edin. Bknz. Şekil 27.
- İlgili bağlantı milini seçin. Bkz. Tablo 9, burada boşluk 5+/-3 mm olabilir.
- İlgili krankı seçin, bkz. Tablo 10 ve krank uzunluğuna dikkat edin. Bknz. Şekil 17.
- İniş takımı ve destek, M16 dişli altıgen cıvatalar kullanılarak şasiye sabitlenir. Sıkma torku yaklaşık 190 Nm'dir. Cıvataların uzunluğunu römork şasisine göre ayarlayın.
- Uzunluğu ve çapraz yönü dikdörtgen olan desteği römork şasisine hizalayın.
- Bağlantı milini takarken gerekli boşluğa dikkat edin.
- İniş takımlarının uzatılmasını ve geri çekilmesini ve yüksek vites ile düşük vites arasındaki geçişi kontrol edin.
- Düz destek sağlamak için destek ayakları aynı anda yere değmelidir.

Değişiklikler ve hatalar hariçtir. XL-LG40041DM-de-DE Rev A © SAF-HOLLAND

Yüzey kaplama bilgileri

Korozyon koruması
- Toz kaplamalı iniş takımı, siyah renk RAL 9005

Toz kaplama
- Standart tüm 1K ve 2K son kat boyalar ile boyanabilir
- Korozyon koruması min. DIN 50021'e göre 504 saat tuz püskürtme testi

Kullanım

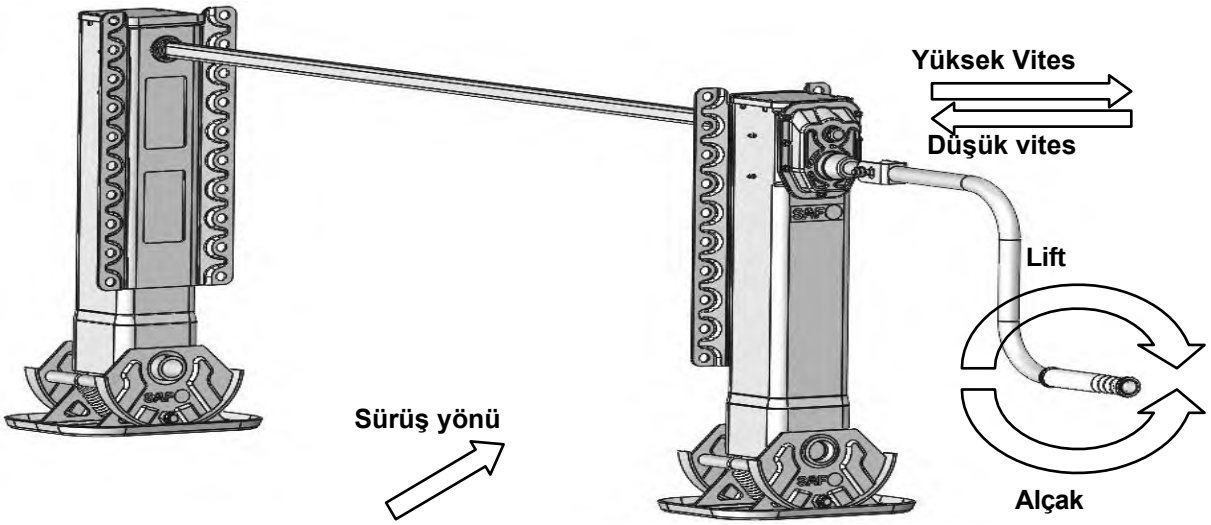

Şekil 31.

- Düşük vitese geçmek için krankı içeri doğru itin
- Yüksek vitese geçmek için krankı dışarı doğru çekin
- Desteği uzatmak için krankı saat yönünde çevirin.
- Desteği geri çekmek için krankı saat yönünün tersine çevirin.

Bir bakışta

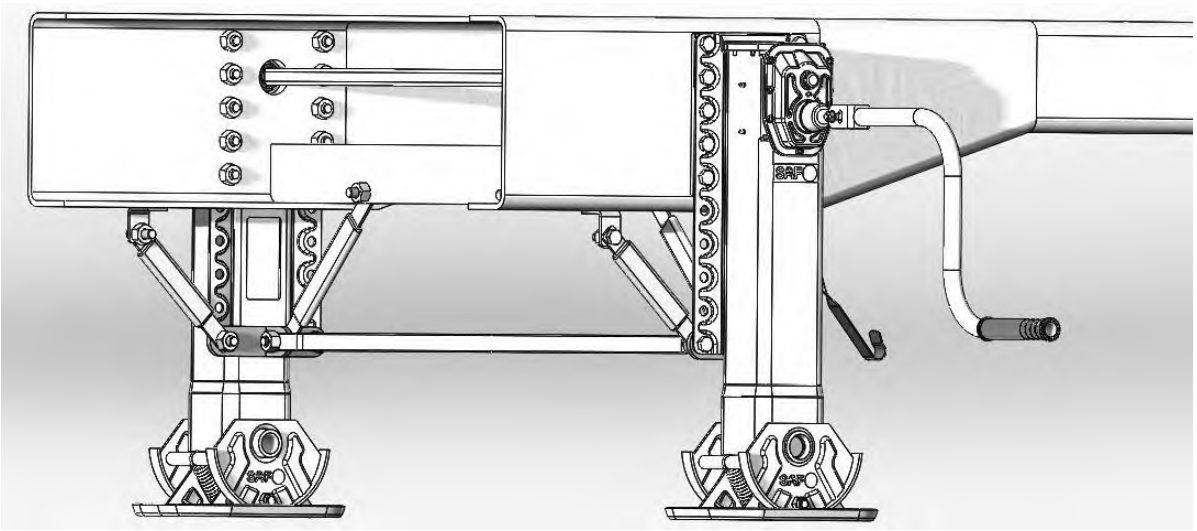

Şekil 32

Değişiklikler ve hatalar hariçtir. XL-LG40041DM-de-DE Rev A © SAF-HOLLAND